軽・移動コンビニ冷凍・冷蔵車

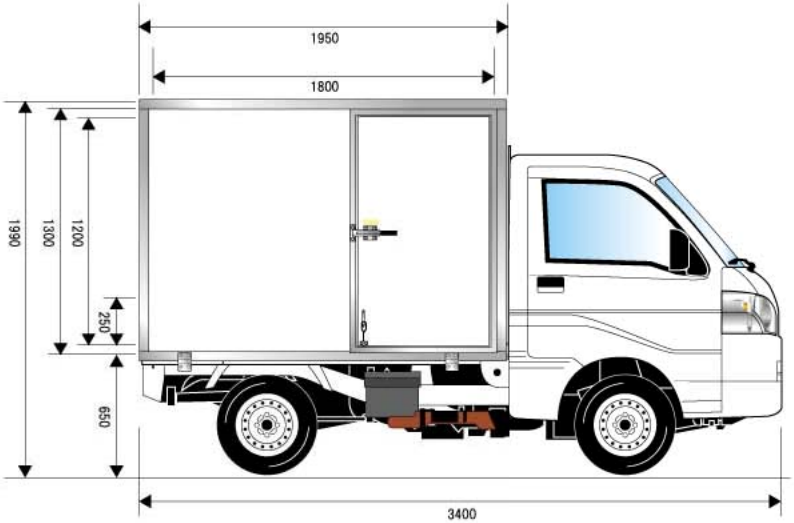

尺度=1/20　F.B AUTO CRAFT

軽・移動コンビニ冷凍・冷蔵車

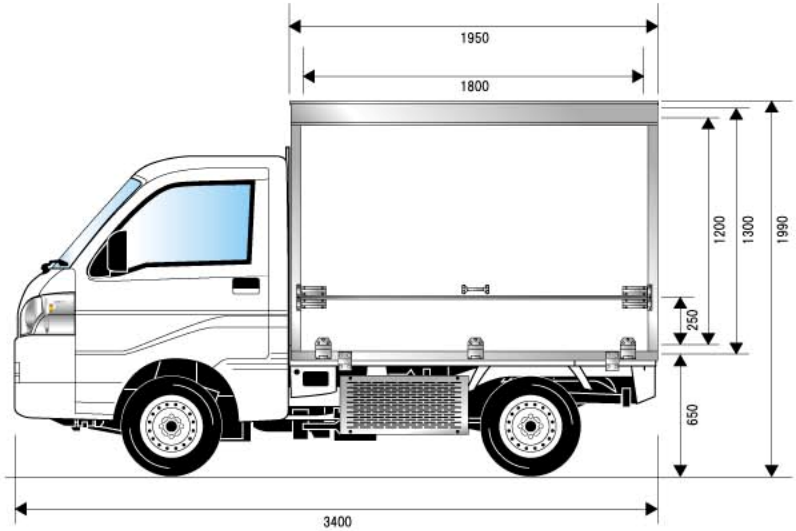

尺度=1/20　F.B AUTO CRAFT

軽・移動コンビニ冷凍・冷蔵車

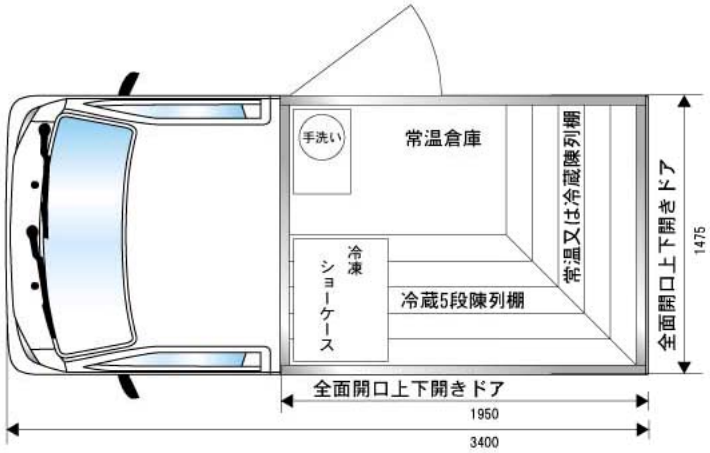

尺度=1/20　F.B AUTO CRAFT

軽・移動コンビニ冷凍・冷蔵車

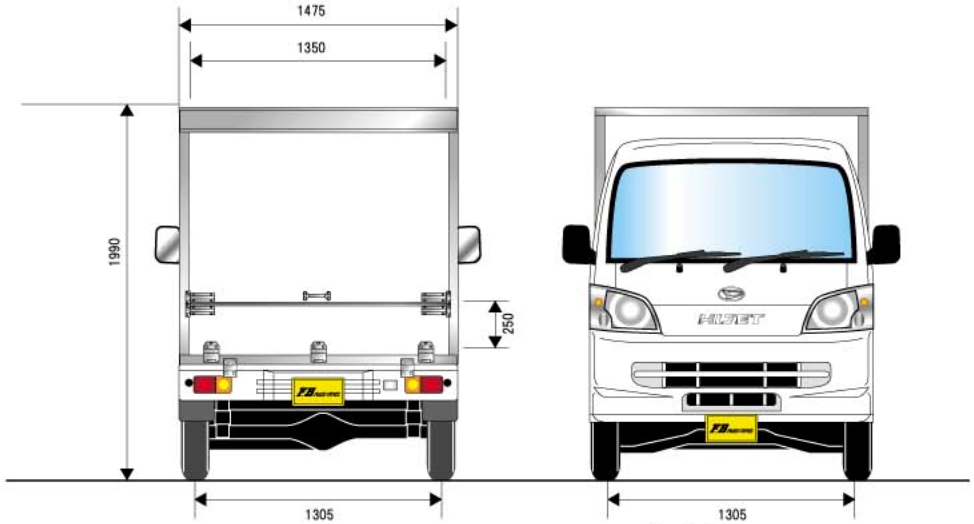

尺度=1/20　F.B AUTO CRAFT